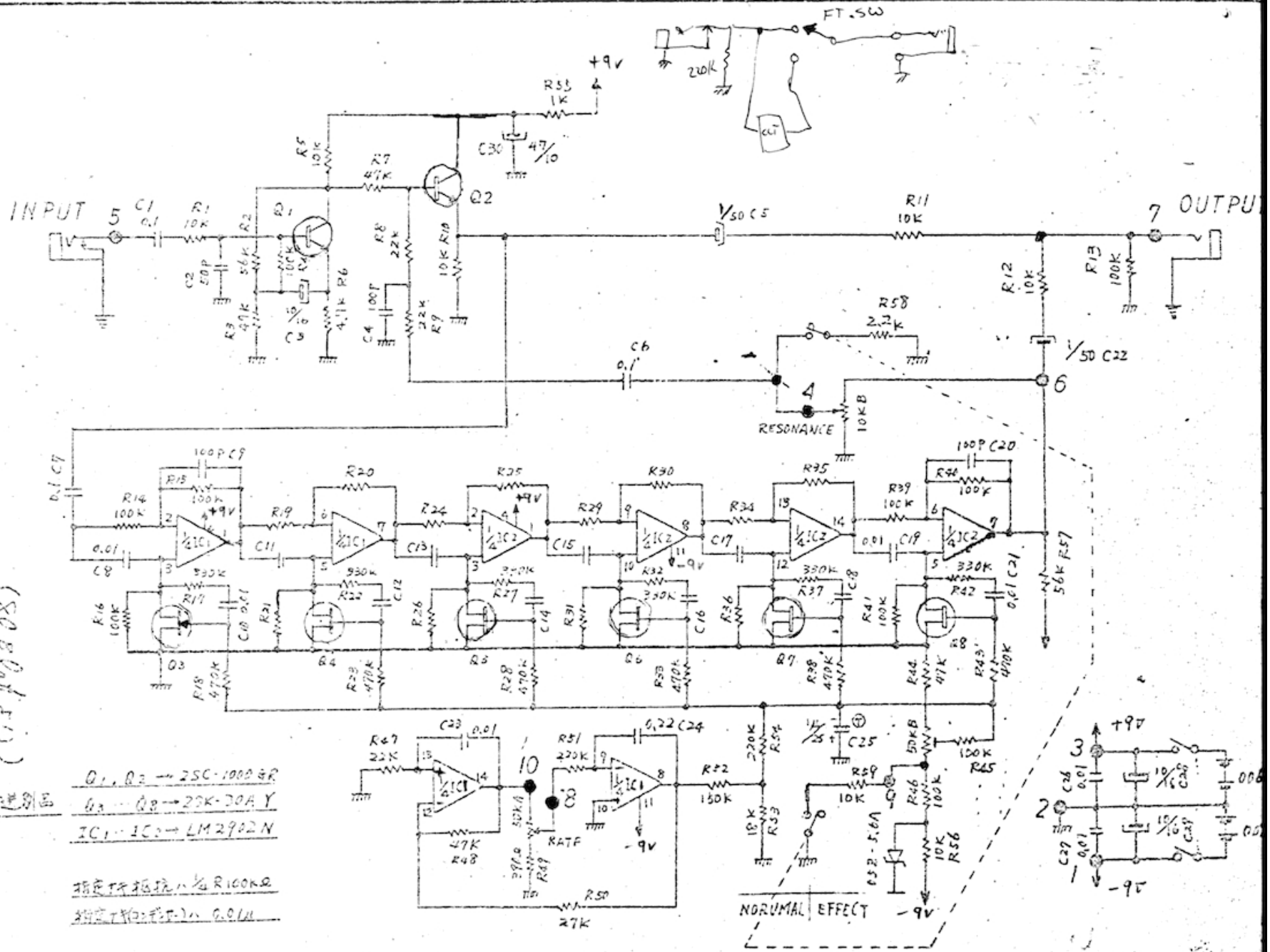
INPUT
OUTPUT
FT.SW
RESONANCE
NORUMAL EFFECT
+9V
-9V
Q1, Q2 → 2SC-1000 GR
Q3 ~ Q8 → 2SK-30A Y
IC1 ~ IC2 → LM2902N
抵抗すべて抵抗は 1/4 R 100KΩ
特記すべきコンデンサは 0.01μ